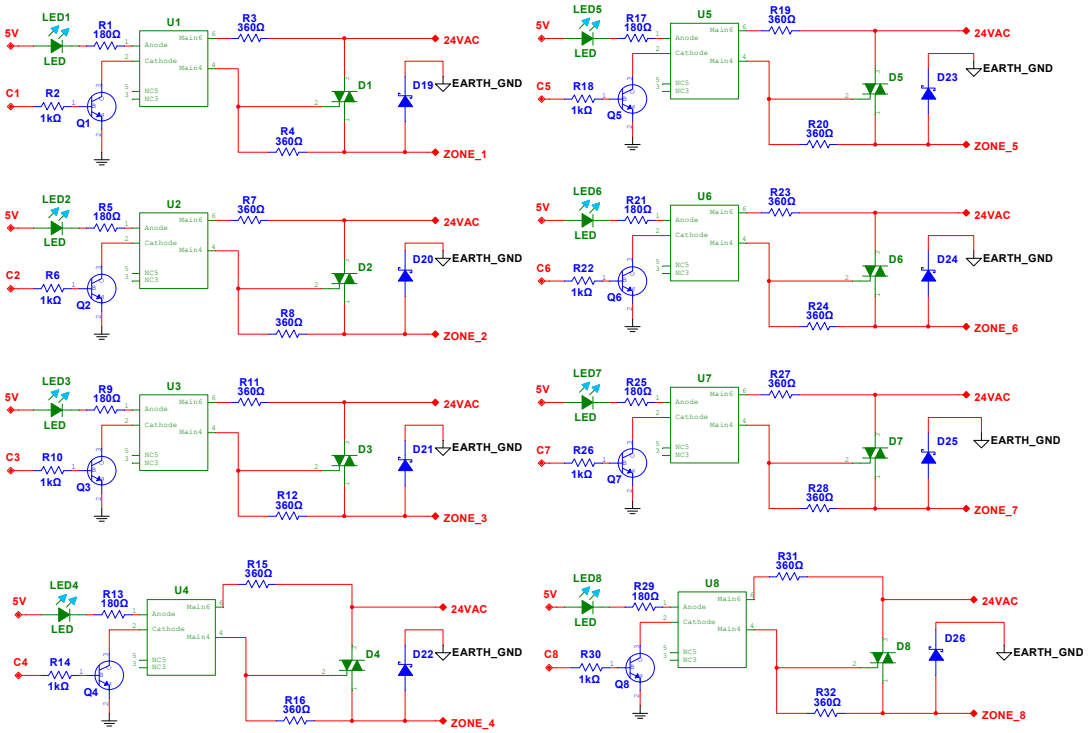
LED1
R1 180Ω
U1
R3 360Ω
5V
LED
C1
R2 1kΩ
Q1
R4 360Ω
D1
D19
24VAC
EARTH_GND
ZONE_1
LED2
R5 180Ω
U2
R7 360Ω
C2
R6 1kΩ
Q2
R8 360Ω
D2
D20
ZONE_2
LED3
R9 180Ω
U3
R11 360Ω
C3
R10 1kΩ
Q3
R12 360Ω
D3
D21
ZONE_3
LED4
R13 180Ω
U4
R15 360Ω
C4
R14 1kΩ
Q4
R16 360Ω
D4
D22
ZONE_4
LED5
R17 180Ω
U5
R19 360Ω
C5
R18 1kΩ
Q5
R20 360Ω
D5
D23
ZONE_5
LED6
R21 180Ω
U6
R23 360Ω
C6
R22 1kΩ
Q6
R24 360Ω
D6
D24
ZONE_6
LED7
R25 180Ω
U7
R27 360Ω
C7
R26 1kΩ
Q7
R28 360Ω
D7
D25
ZONE_7
LED8
R29 180Ω
U8
R31 360Ω
C8
R30 1kΩ
Q8
R32 360Ω
D8
D26
ZONE_8
Anode
Cathode
Main6
Main4
NC5
NC3

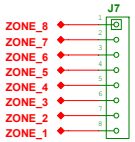
J7
ZONE_8
ZONE_7
ZONE_6
ZONE_5
ZONE_4
ZONE_3
ZONE_2
ZONE_1

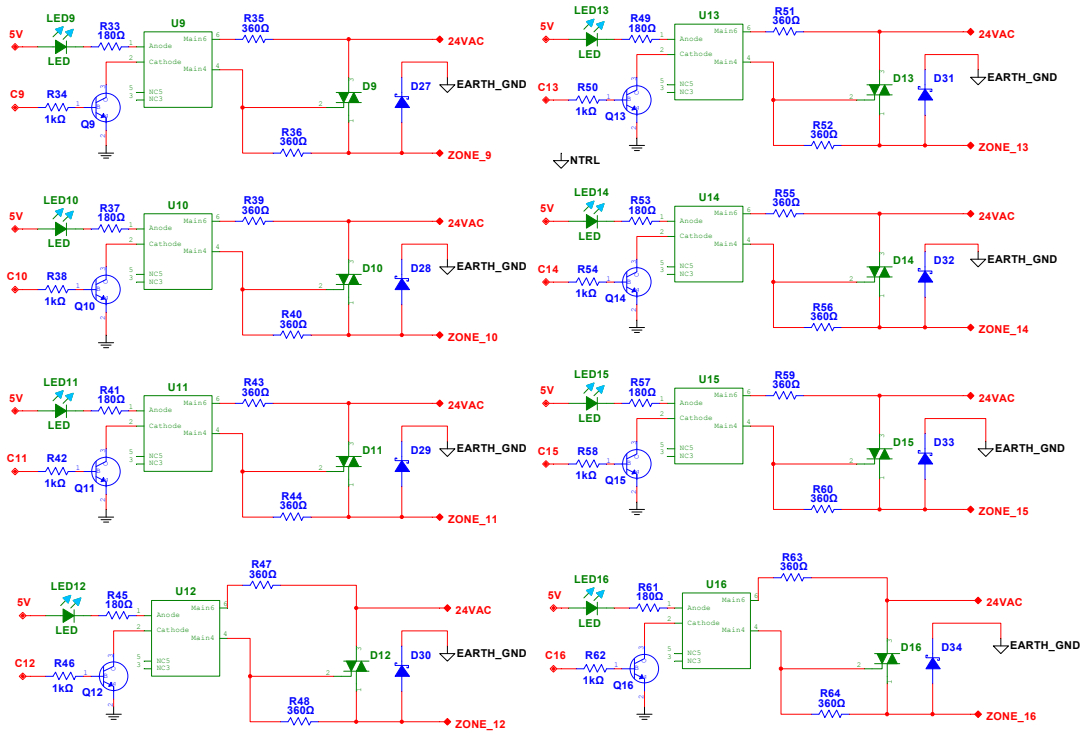
LED9
5V
LED
R33
180Ω
U9
R35
360Ω
24VAC
C9
R34
1kΩ
Q9
D9
D27
EARTH_GND
R36
360Ω
ZONE_9
LED13
R49
180Ω
U13
R51
360Ω
C13
R50
1kΩ
Q13
D13
D31
R52
360Ω
ZONE_13
NTRL
LED10
R37
180Ω
U10
R39
360Ω
C10
R38
1kΩ
Q10
D10
D28
R40
360Ω
ZONE_10
LED14
R53
180Ω
U14
R55
360Ω
C14
R54
1kΩ
Q14
D14
D32
R56
360Ω
ZONE_14
LED11
R41
180Ω
U11
R43
360Ω
C11
R42
1kΩ
Q11
D11
D29
R44
360Ω
ZONE_11
LED15
R57
180Ω
U15
R59
360Ω
C15
R58
1kΩ
Q15
D15
D33
R60
360Ω
ZONE_15
LED12
R45
180Ω
U12
R47
360Ω
C12
R46
1kΩ
Q12
D12
D30
R48
360Ω
ZONE_12
LED16
R61
180Ω
U16
R63
360Ω
C16
R62
1kΩ
Q16
D16
D34
R64
360Ω
ZONE_16
J6
ZONE_9
ZONE_10
ZONE_11
ZONE_12
ZONE_13
ZONE_14
ZONE_15
ZONE_16

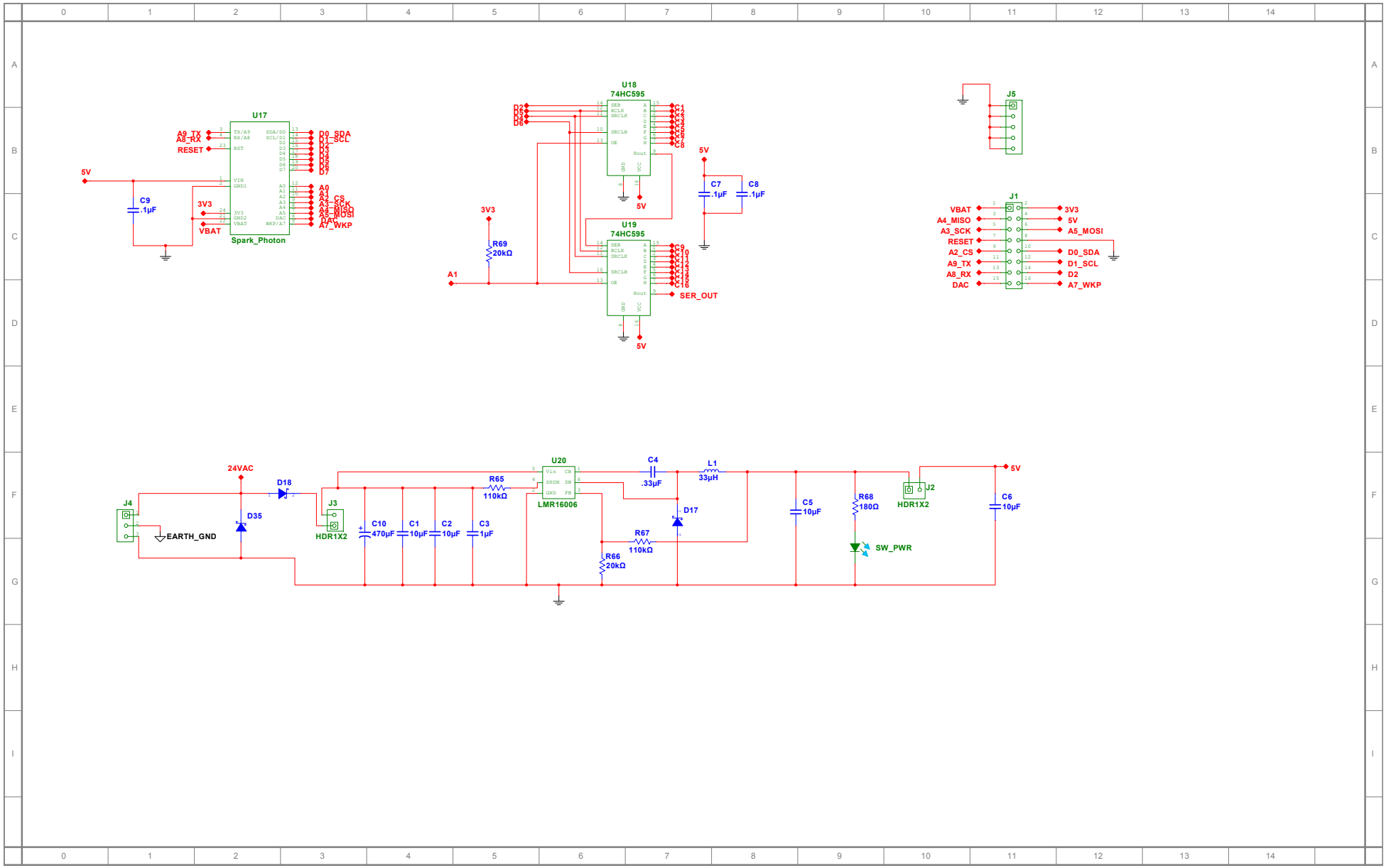
U17
Spark_Photon
A9_TX
A8_RX
RESET
5V
C9
.1µF
3V3
VBAT
D0_SDA
D1_SCL
D2
D3
D4
D5
D6
D7
A0
A1
A2_CS
A3_SCK
A4_MISO
A5_MOSI
DAC
A7_WKP
U18
74HC595
U19
74HC595
D2
D3
D4
D5
D6
C1
C2
C3
C4
C5
C6
C7
C8
C9
C10
C11
C12
C13
C14
C15
C16
SER_OUT
5V
C7
.1µF
C8
.1µF
3V3
R69
20kΩ
A1
J5
J1
VBAT
A4_MISO
A3_SCK
RESET
A2_CS
A9_TX
A8_RX
DAC
3V3
5V
A5_MOSI
D0_SDA
D1_SCL
D2
A7_WKP
24VAC
D18
J4
EARTH_GND
D35
J3
HDR1X2
C10
470µF
C1
10µF
C2
10µF
C3
1µF
R65
110kΩ
U20
LMR16006
C4
.33µF
L1
33µH
D17
R67
110kΩ
R66
20kΩ
C5
10µF
R68
180Ω
SW_PWR
J2
HDR1X2
5V
C6
10µF